Zallys®

the passion for moving

JL 750

JL140.720

4,0 km/h

800 kg

1.050 mm



- Il peut soulever jusqu'à 800 kg.
- Guide motorisée par timon
- Commandes par télécommande filoire
- Hauteur et rallonge hydraulique
- Système anti-écrasement de série
- 100% électrique

Scanner le QR code
Demande d'infos

ZALLYS srl
Via Palazzina 1 | 36030 Sarcedo (VI) - ITALY
www.zallys.com | sales@zallys.com

JL 750

Zallys®
the passion for moving



INDUSTRIE MÉTALLURGIQUE

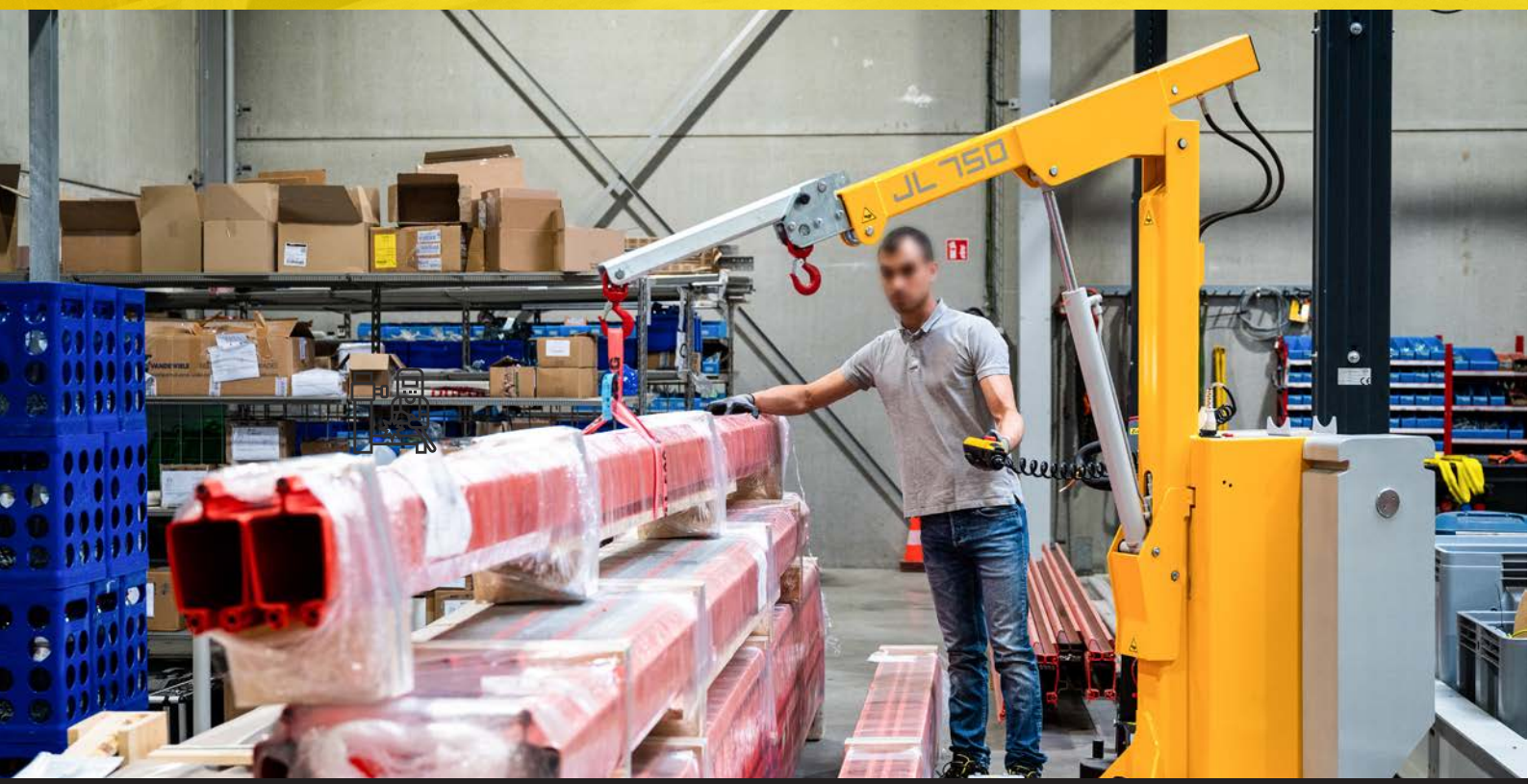

Scanner le QR code
Pour voir toutes applications

ZALLYS srl
Via Palazzina 1 | 36030 Sarcedo (VI) - ITALY
www.zallys.com | sales@zallys.com

Zallys
the passion for moving

JL 750

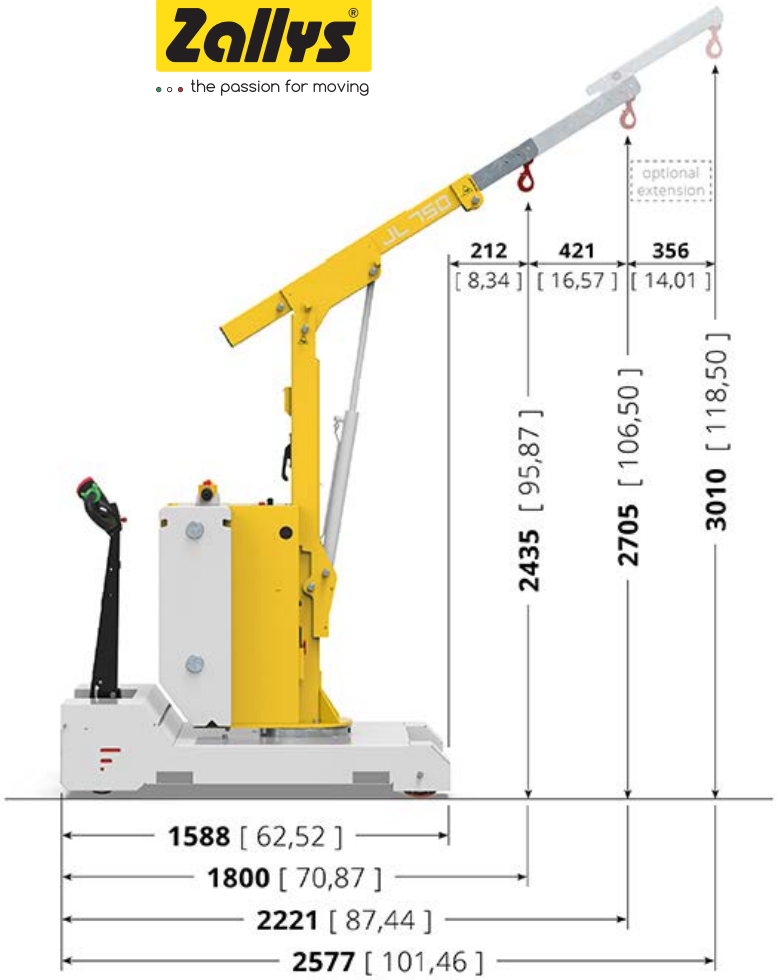

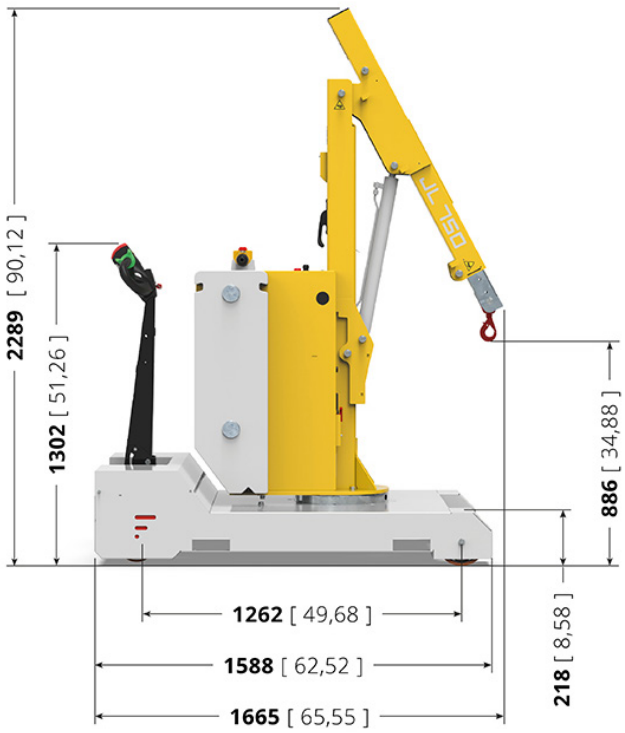

FICHE TECHNIQUE

Commandes de conduite

Description	U.M.	Valeur
Type de conduite		Timon

Sécurité

Description	U.M.	Valeur
Système securité homme mort		Micro sur timon
Bouton anti-écrasement		Bouton sur timon
Dispositif pour l'arret d'urgence		Connecteur d'alimentation amovible

Performances

Description	U.M.	Valeur
Vitesse max. marche avant	km/h	4,0
Vitesse max. marche arrière	km/h	4,0
Capacité de levage	kg	800

Batteries

Description	U.M.	Valeur
Type de batteries		Traction – Hermétique AGM
Tension batterie	V	12
Capacité nominale 20/h	Ah	130
Chargeur		Extérieur – Haute fréquence

Moteur

Description	U.M.	Valeur
Moteur		Eléctrique
Courant		Continu
Tension	V	24

Dimensions et poids

Description	U.M.	Valeur
Poids avec batteries	kg	1.266
Longueur max	mm	3.000
Longueur min	mm	1.891
Largeur	mm	980
Hauteur max	mm	3.030
Hauteur min	mm	2.313
Hauteur plan de charge	mm	3.010
Empattement	mm	1.000
Rayon de braquage	mm	1.050

Roues

Description	U.M.	Valeur
Equipement roues		Polyuréthane

QR à scanner
Information complémentaire

ZALLYS srl
Via Palazzina 1 | 36030 Sarcedo (VI) - ITALY
www.zallys.com | sales@zallys.com

JL 750

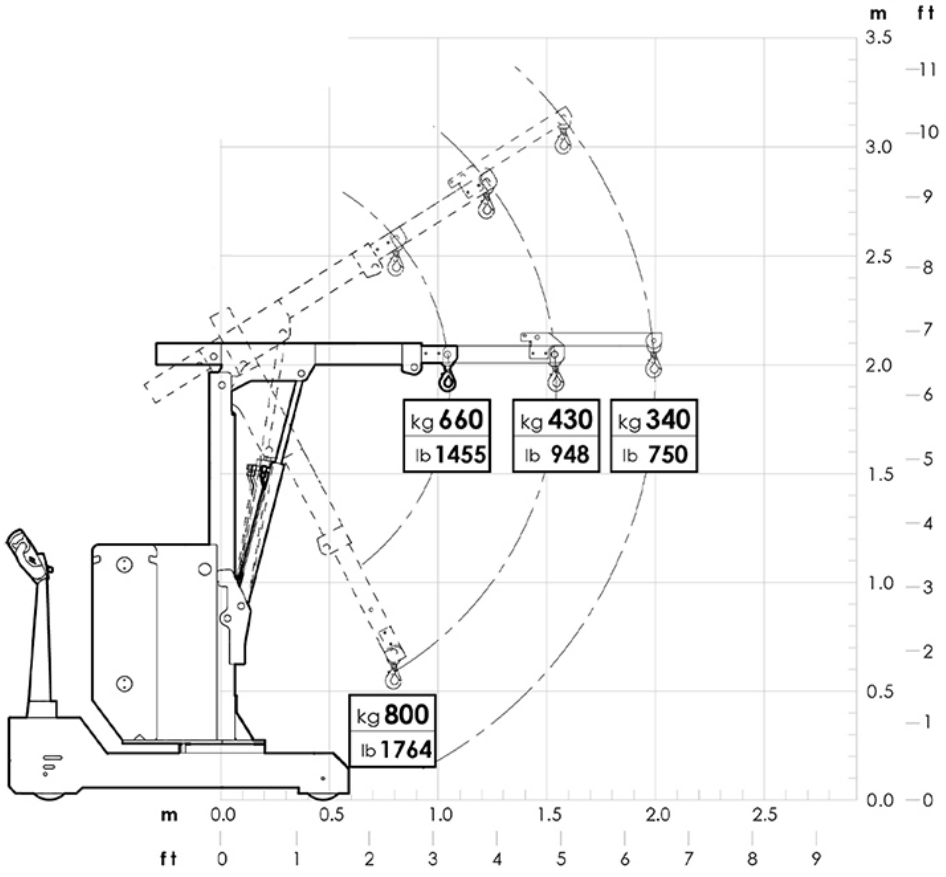

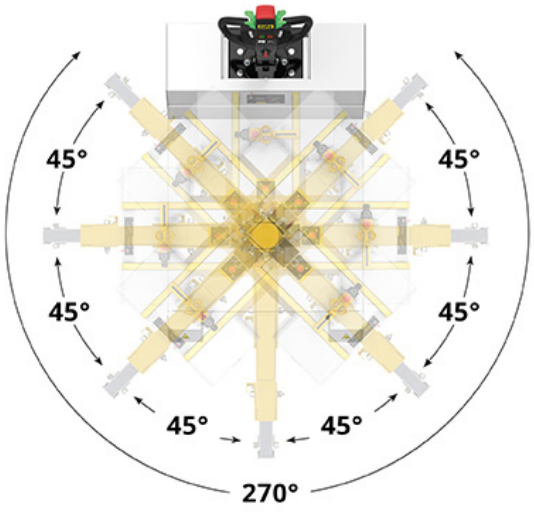

Grue JL 750

La grue compacte JL 750 de Just Lift avec levage hydraulique est la plus petite du marché. Née pour faciliter le **levage de poids légers de tout type jusqu'à 800 kg.** Dans les allées et les espaces confinés. L'un des points forts est le roulement à billes qui rend le mouvement de rotation à 270° fluide et léger.

QR à scanner
Information complémentaire

ZALLYS srl
Via Palazzina 1 | 36030 Sarcedo (VI) - ITALY
www.zallys.com | sales@zallys.com